INSTRUKCJA MONTAŻU SZAFKI GÓRNEJ W60 W80

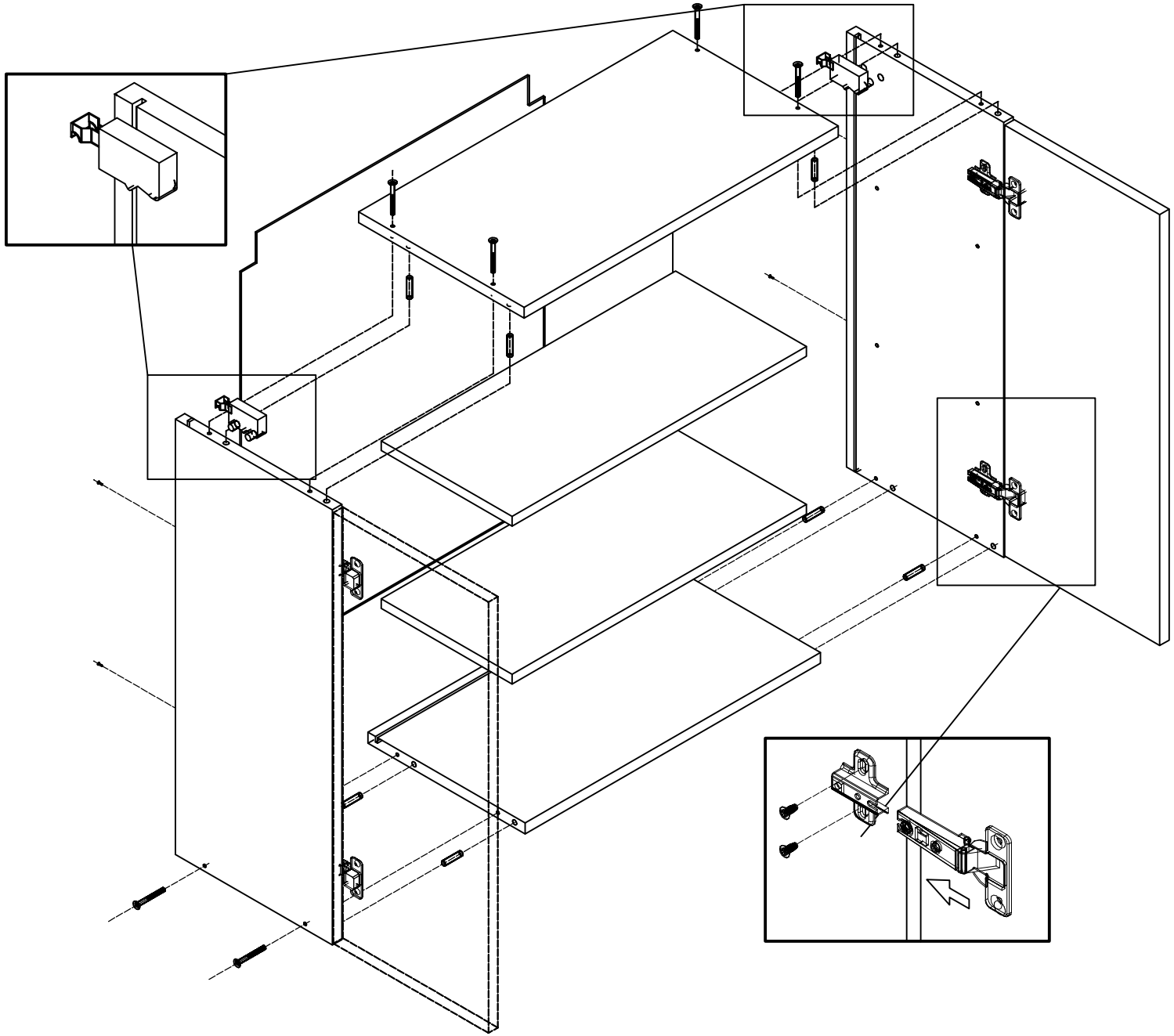

W60 W80

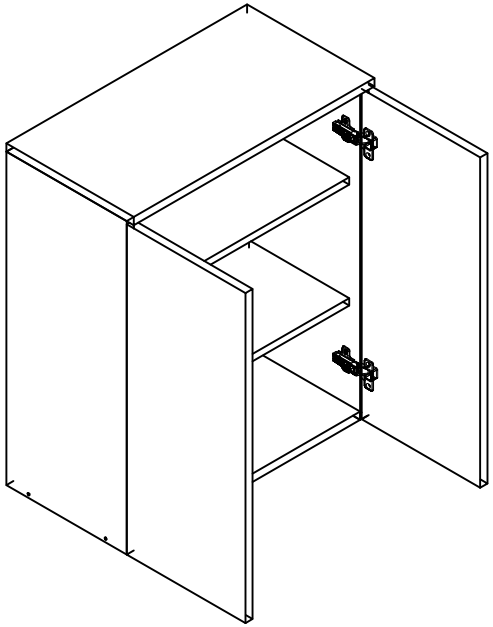
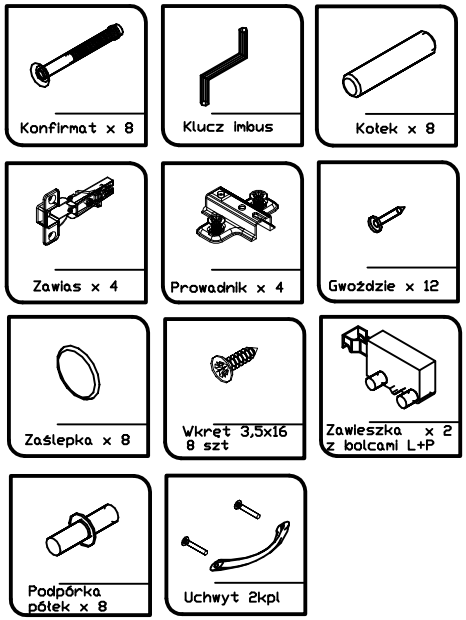
AKCESORIA